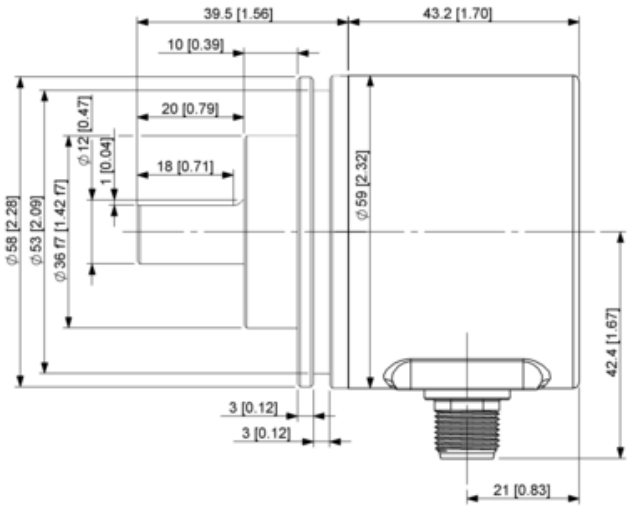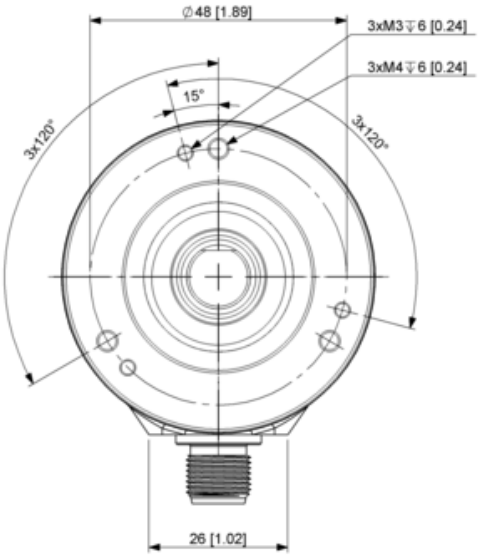POSITAL
FRABA